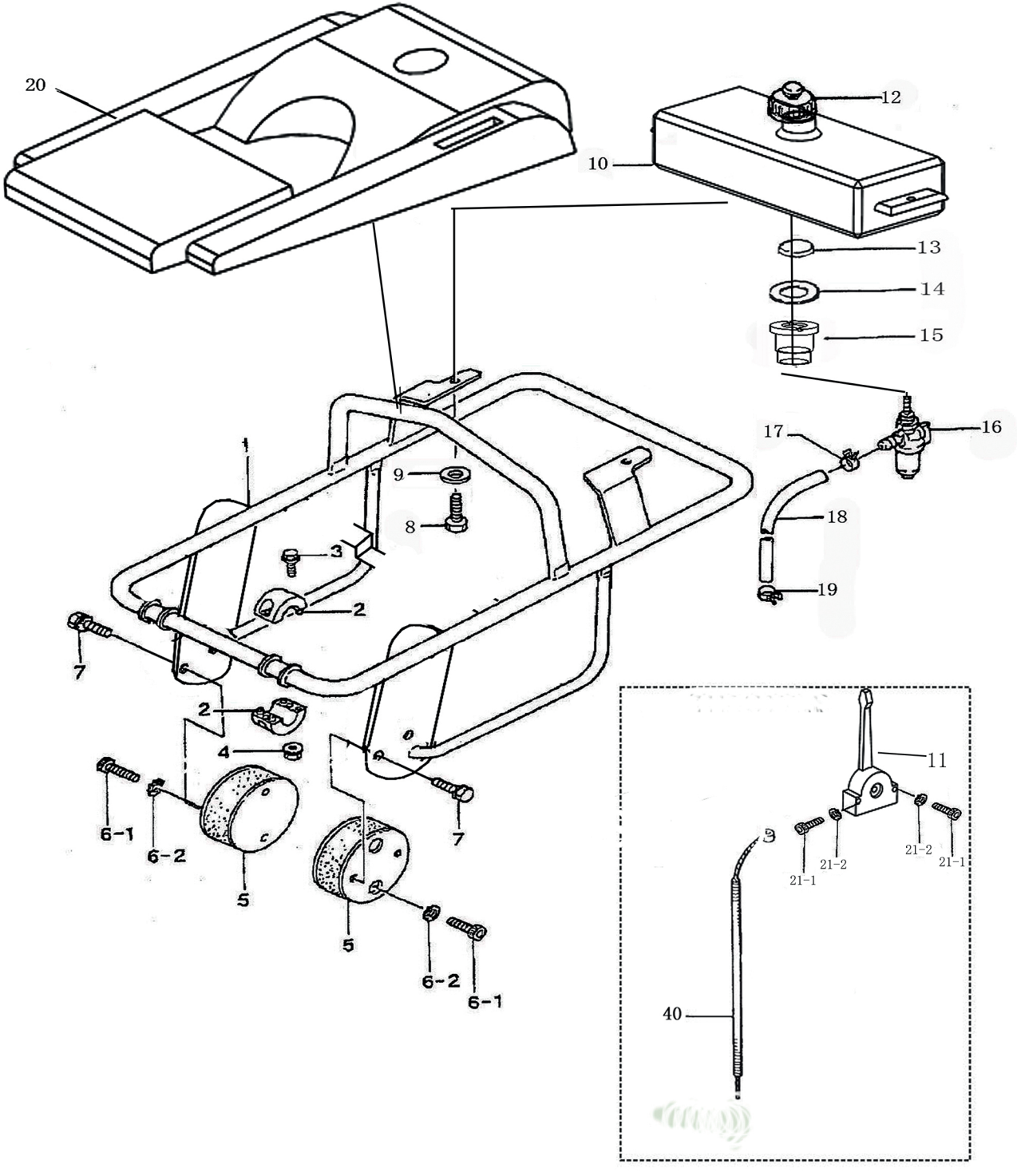
20
12
10
13
14
15
16
17
18
19
1
9
8
3
2
7
2
4
6-1
6-2
5
7
5
6-2
6-1
11
21-2
21-1
21-2
21-1
40

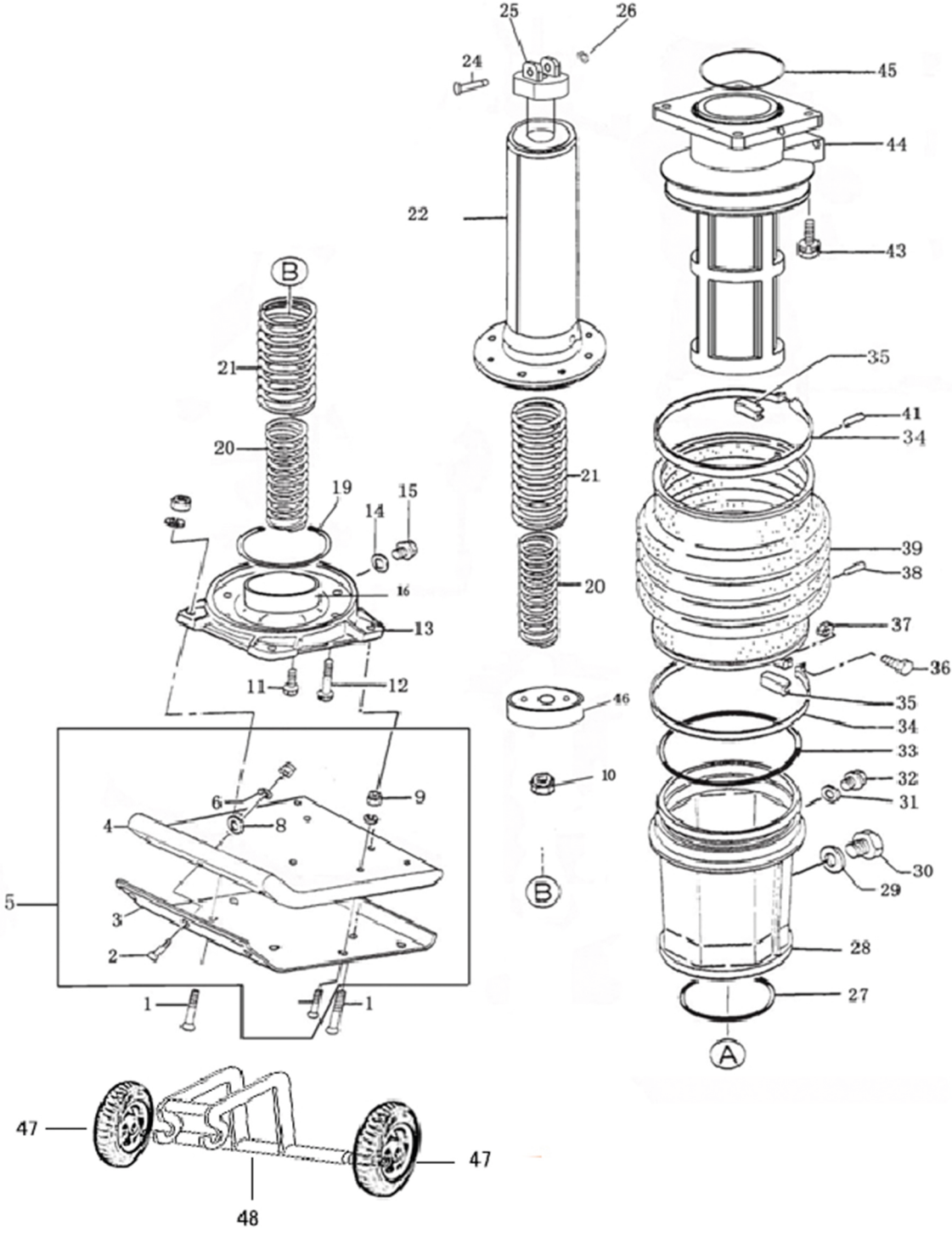
25
26
24
45
44
22
43
B
35
21
41
34
20
21
19
15
14
39
38
16
20
13
37
36
11
12
46
35
34
33
10
32
31
6
9
4
8
30
29
5
3
B
2
28
1
1
27
A
47
47
48

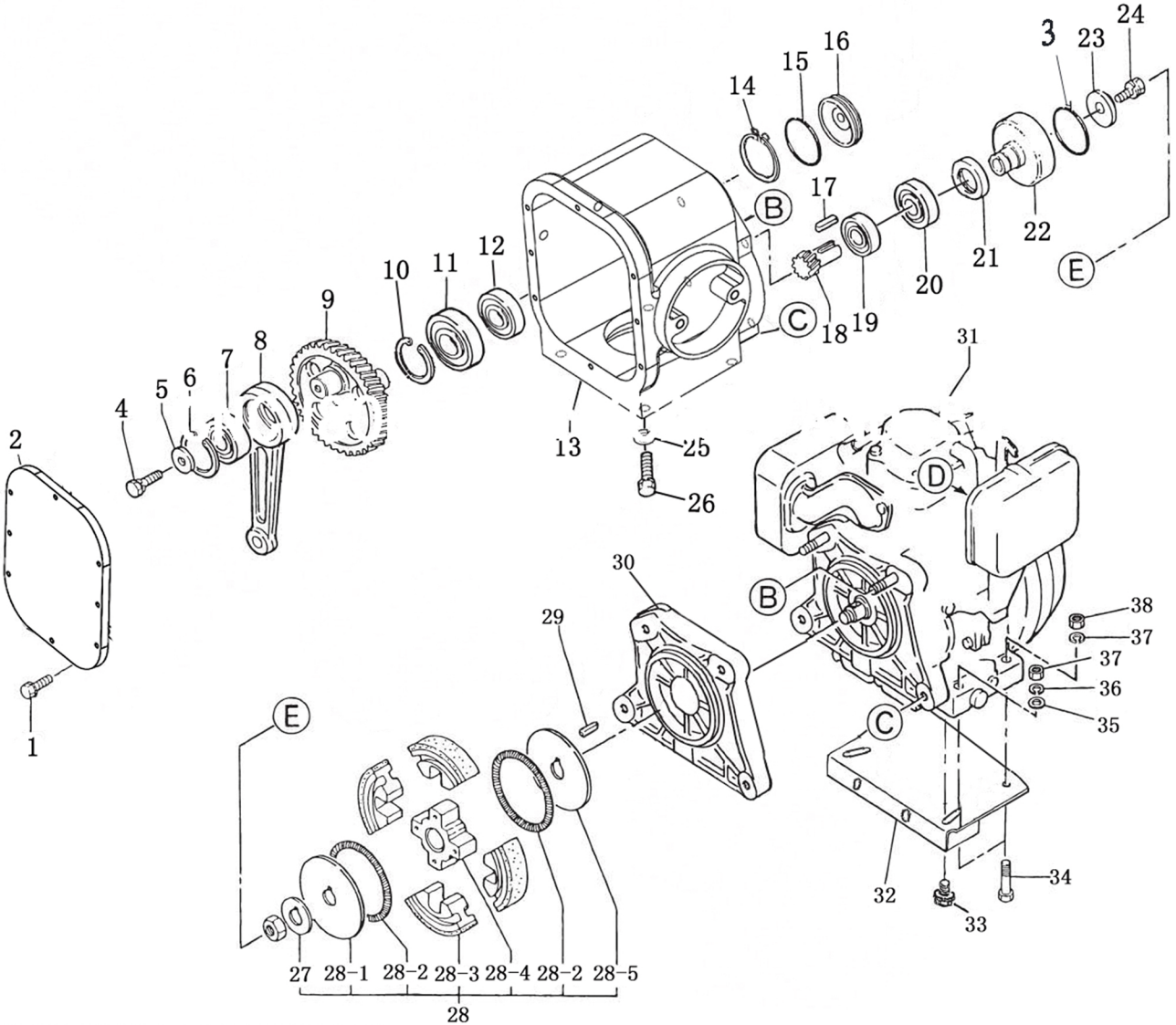
1
2
3
4
5
6
7
8
9
10
11
12
13
14
15
16
17
18
19
20
21
22
23
24
25
26
27
28
28-1
28-2
28-3
28-4
28-2
28-5
29
30
31
32
33
34
35
36
37
37
38
B
C
D
E